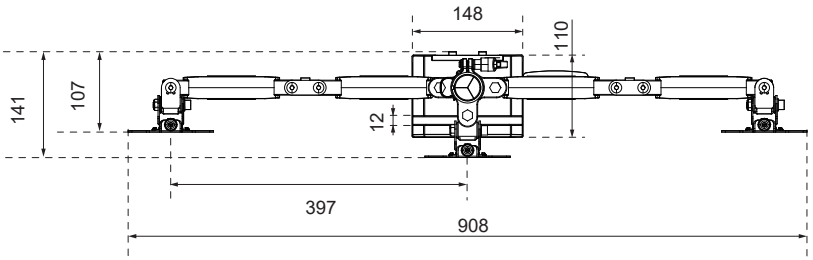
148
110
141
107
12
397
908

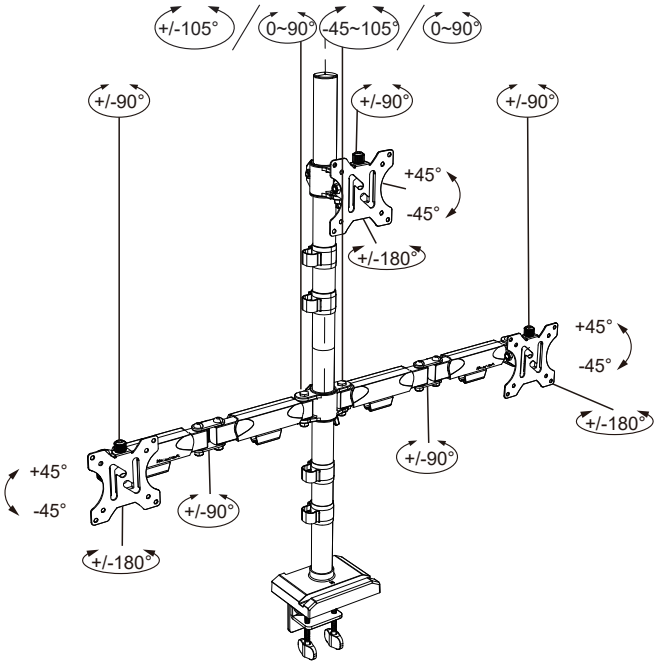
+/-105°
0~90°
-45~105°
0~90°
+/-90°
+/-90°
+/-90°
+45°
-45°
+/-180°
+45°
-45°
+/-180°
+/-90°
+45°
-45°
+/-90°
+/-180°

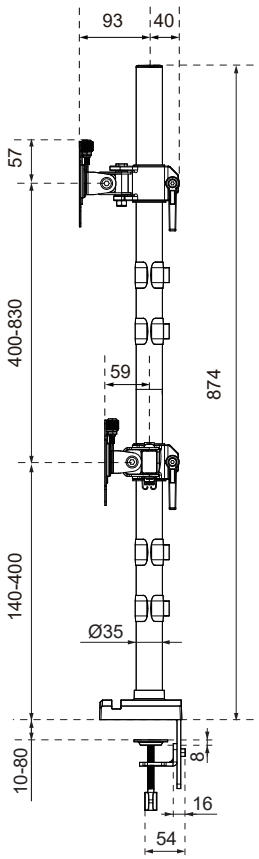
93
40
57
400-830
59
874
140-400
Ø35
10-80
8
16
54

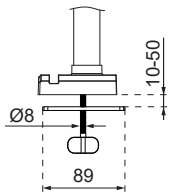
10-50
Ø8
89

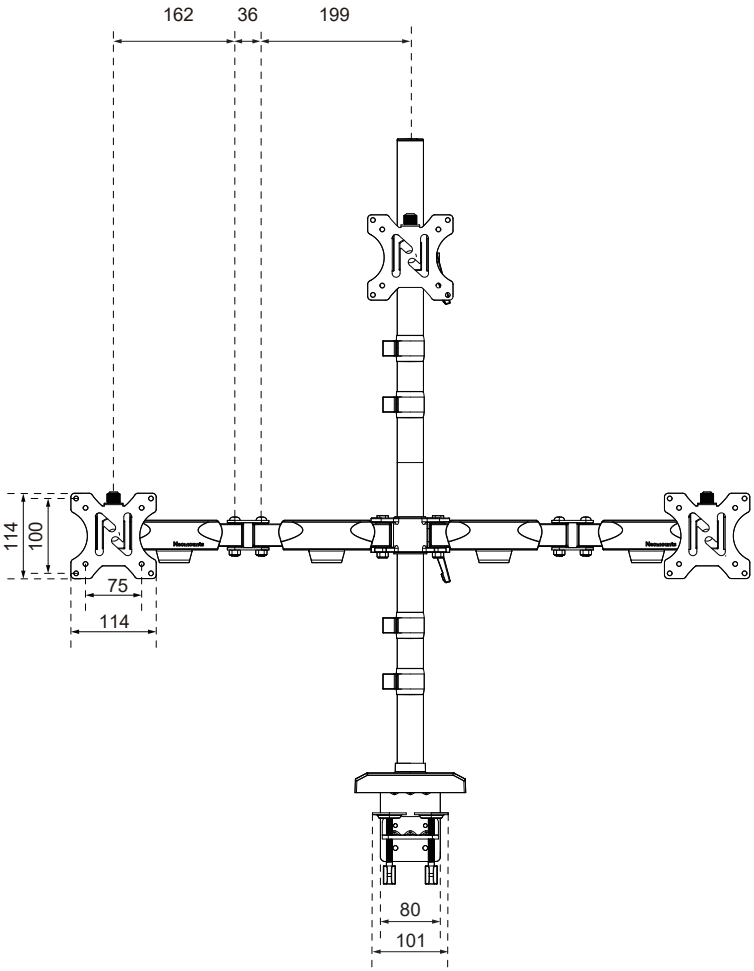
162
36
199
114
100
75
114
80
101

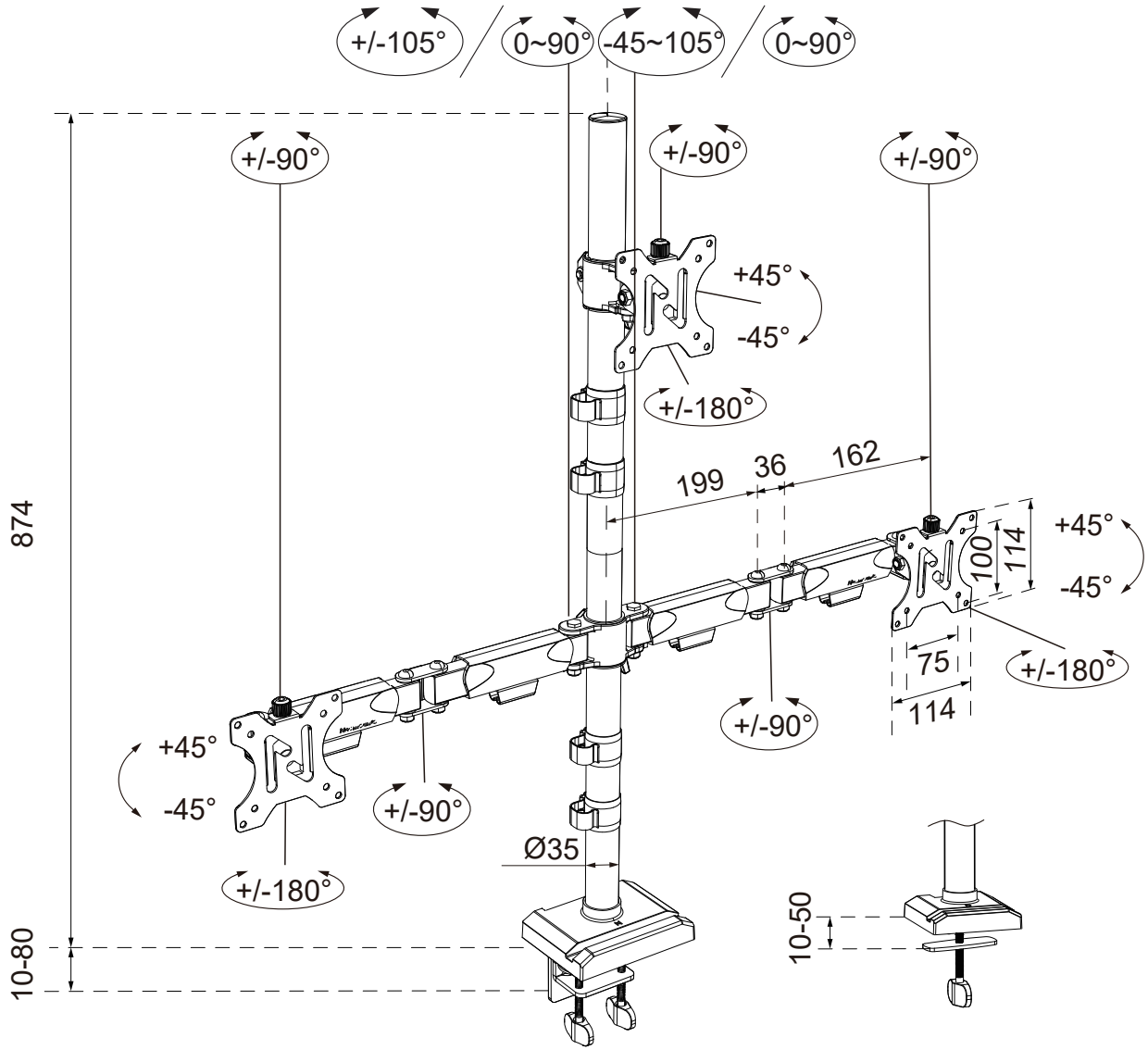

Measuring unit: mm